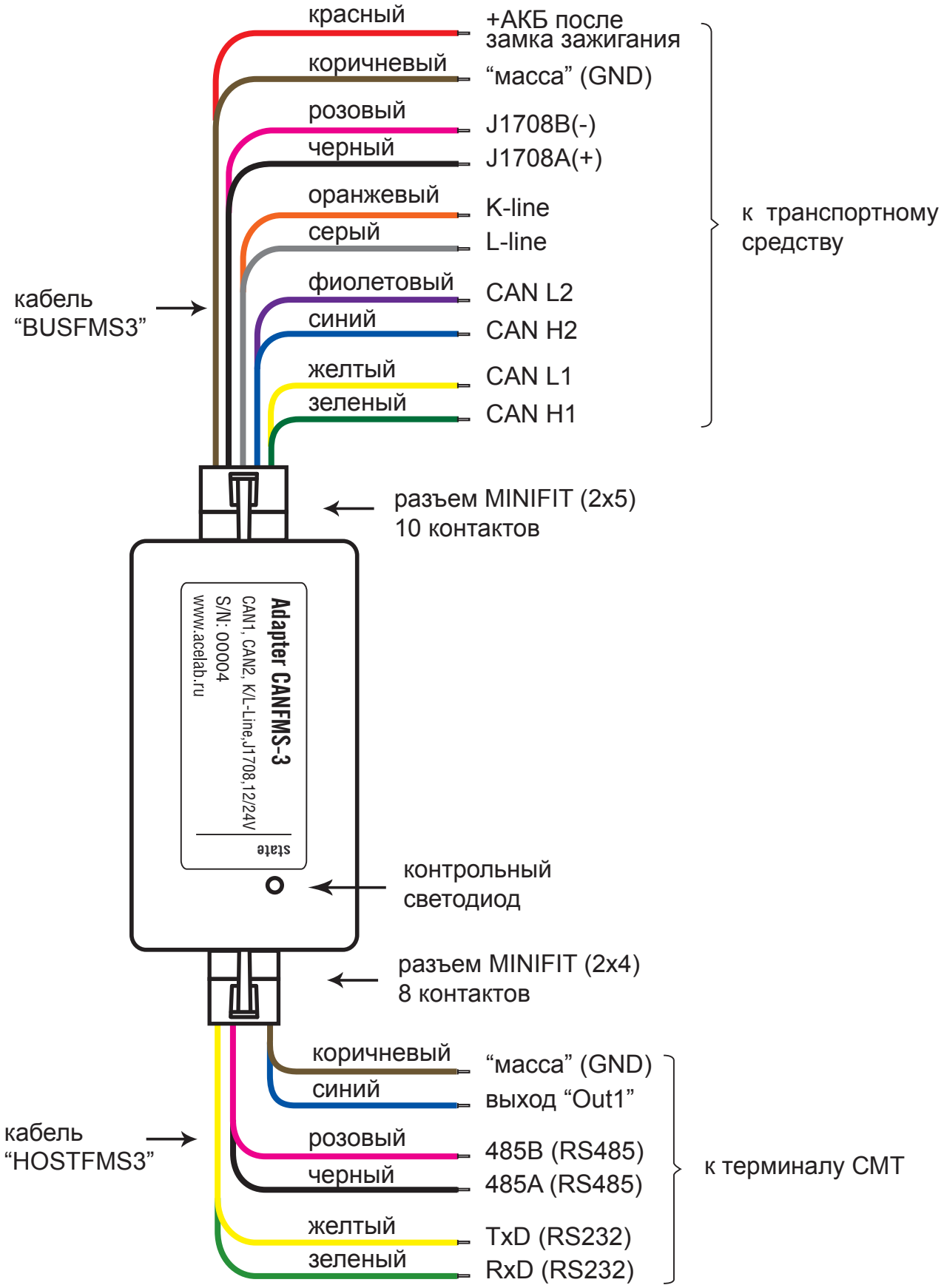Схема подключения адаптера “CANFMS-3”